K-Lite

MANUAL DE USUARIO

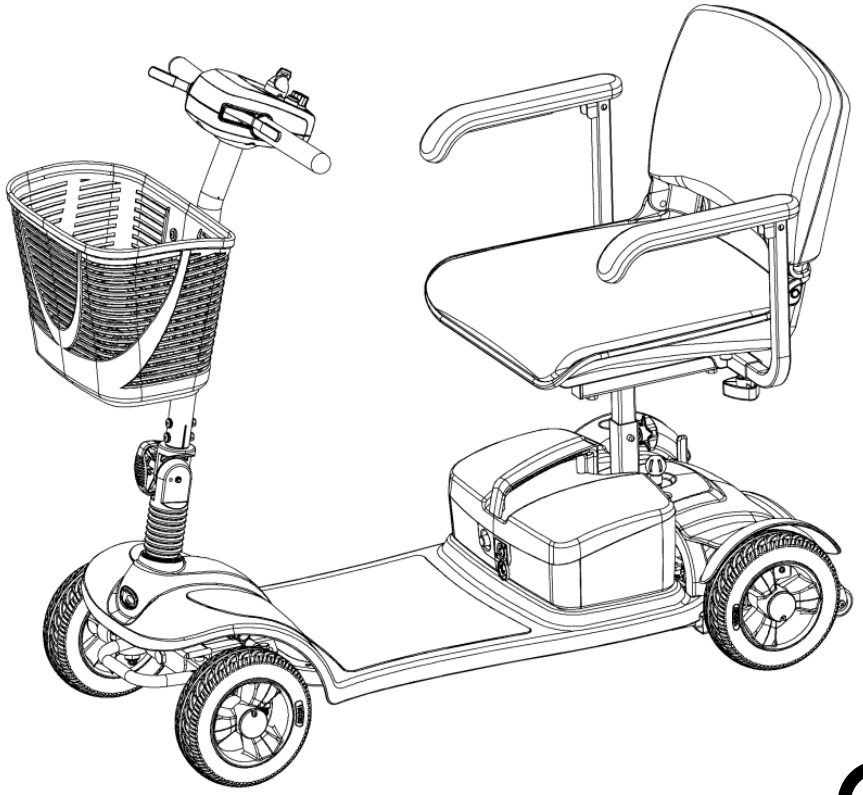

CE

Contents

ANTES DE USAR EL VEHÍCULO.....1

1. INSTRUCCIONES DE USO.....1
2. INTRODUCCIÓN.....2
3. INFORMACIÓN GENERAL DE SEGURIDAD.....3
4. CONOCIENDO SU VEHÍCULO.....15
5. ESPECIFICACIONES DEL PRODUCTO.....17
6. TRANSPORTANDO EL VEHÍCULO.....18

6.1 Componentes..... 19

6.2 Para desmontar: 21

6.3 ENSAMBLAJE.....22

7. AJUSTANDO EL VEHÍCULO.....24

7.1 ROTACIÓN DEL ASIENTO PARA ENTRAR Y SALIR DEL VEHÍCULO.....24

7.2 AJUSTE DEL ÁNGULO DEL MANILLAR.....24

7.3 POSICIÓN DEL ASIENTO.....25

INSTRUCCIONES DE OPERACIÓN 27

8. UTILIZACIÓN DEL VEHÍCULO.....27

8.1 ENCENDIDO ON/OFF 28

8.2 AJUSTANDO LA VELOCIDAD..... 28

8.3 CONDUCCIÓN HACIA ADELANTE Y HACIA ATRÁS..... 29

8.4 PROTECCIÓN DE SOBRECARGA..... 30

8.5 CLAXON..... 30

8.6 CONDUCCIÓN EN PENDIENTES..... 31

9. BATERÍA Y RECARGA.....32

9.1 INDICADOR DE BATERÍA..... 33

9.2 RECARGA DE LAS BATERÍAS..... 34

9.3 DESPUÉS DE LA RECARGA..... 37

9.4 CÓDIGO DE FALLOS..... 37

10.INTERFERENCIA ELECTROMAGNÉTICA.....39

CONSIDERACIONES PREVIAS

1. INSTRUCCIONES PARA EL USO

El producto descrito a continuación es un vehículo eléctrico motorizado, de uso externo sobre superficies planas tales como pavimento, carreteras y rutas.

Está diseñado para incrementar la movilidad de personas que sean capaces, físicamente y mentalmente, de conducir y reaccionar adecuadamente.

Uso del producto:

NO conduzca este vehículo sin antes haber prestado especial atención al manual de usuario. Si se ve incapaz de entender las advertencias, precauciones e instrucciones; contacte con el servicio de atención al cliente. En caso de no hacerlo, podrían producirse daños y lesiones. Cualquier otro procedimiento ajeno a los descritos en este manual **DEBE** ser realizado por técnicos especializados.

Se reserva el derecho para modificar y actualizar este manual sin previo aviso.

Copyright © 2013 Kymco HealthCare Inc.
Este vehículo cumple con todos los requisitos de ISO 7176-9:2009

2. INTRODUCCIÓN

ESTIMADO CONSUMIDOR:

Con su *K-LITE*, usted ha comprado un producto fabricado mediante las técnicas más novedosas y basadas en la máxima comodidad de operación para el usuario. El diseño de este vehículo está enfocado hacia una operación sencilla y en ofrecer un servicio rutinario y duradero.

Por si fuera poco, es posible añadir una amplia gama de accesorios al vehículo.

Este manual defiende que el usuario debe ser expresamente autorizado por el doctor, terapeuta y/o distribuidor correspondiente.

El manual de operación le ayudará a familiarizarse con las funciones de su vehículo, y además contiene:

- Operación
- Cuidado y mantenimiento
- Reparación

El manual ha sido redactado según las características de diseño y pruebas de operación sobre el vehículo, previos a su impresión.

Se reserva el derecho de realizar cambios y mejoras técnicas en la gama de vehículos.

En caso de tener cualquier otra pregunta sobre este vehículo, contacte con su proveedor.

3. INFORMACIÓN GENERAL DE SEGURIDAD

¡ATENCIÓN! Antes de operar el vehículo, preste atención a la información de seguridad adjunta. Al igual que cuando opere con cualquier vehículo, conduzca con extrema precaución.

¡ATENCIÓN! Durante la conducción, observe las siguientes advertencias para evitar cualquier daño o lesión debido a una maniobra inadecuada. Respete las normas de tráfico. En ocasiones, los peatones pueden no percatarse de su presencia, por tanto, espere a que su camino quede libre de tráfico para posteriormente seguir con su trayecto. Haga uso de accesorios tales como reflectores/ropa reflectante, focos y banderas de seguridad, así como otras advertencias visuales.

¡ATENCIÓN! Consulte a un especialista en salud con frecuencia, para asegurar que no existen condiciones físicas o de salud que puedan limitar o perjudicar su capacidad para operar el vehículo.

¡ATENCIÓN! Consulte con su médico en caso de requerir una receta, con o sin medicación, o si tiene alguna limitación física, asegurando así que ninguno de estos afectarán a su capacidad para operar el vehículo.

¡ATENCIÓN! No conduzca su vehículo bajo los efectos del alcohol u otras sustancias estupefacientes, pues dichos efectos influyen negativamente en su capacidad de conducción.

¡ATENCIÓN! Cada vehículo es diferente. Tómese su tiempo a la hora de acostumbrarse al mismo

antes de proceder con la conducción.

¡ATENCIÓN! SEA CONSCIENTE de que convertirse en un conductor capaz y seguro lleva su tiempo.

¡ATENCIÓN! Los anti-vuelcos reducen considerablemente el peligro de vuelco hacia atrás.

¡ATENCIÓN! Opere el vehículo con ayuda y de forma segura hasta que aprenda a hacerlo usted mismo.

¡ATENCIÓN! No realice maniobras nuevas sin la supervisión adecuada.

¡ATENCIÓN! Familiarícese con las zonas donde se proponga usar el vehículo. Compruebe si existen riesgos y en caso de haberlos, aprenda a evitarlos.

¡ATENCIÓN! Evite usar su vehículo con un propósito diferente al original, como puede ser el levantamiento de peso, deportes de atletismo, arrastre, desplazamiento o remolque. Estos podrían en peligro su seguridad y pueden forzar más de lo debido su vehículo.

¡ATENCIÓN! Su vehículo está diseñado sólo para un pasajero, no transporte más de uno.

¡ATENCIÓN! Póngase SIEMPRE el cinturón de seguridad y asegúrese de estar correctamente ajustado. Esto evitará que se salga del vehículo y entre en contacto con las ruedas durante la conducción.

¡ATENCIÓN! Compruebe previamente que el cinturón de seguridad no tiene piezas defectuosas. Si resulta dañado, contacte con su proveedor y/o servicio técnico para su mantenimiento y reparación inmediata. No opere un vehículo sin cinturón de seguridad.

¡ATENCIÓN! Recomendamos encarecidamente que no fume durante la operación del vehículo. Aún así, en caso de hacerlo, debe seguir las instrucciones de seguridad siguientes:

- No deseche los residuos de forma inconsciente.
- Mantenga los ceniceros lejos de las partes acolchadas.
- Al desechar los residuos, asegúrese siempre de que éstos estén completamente apagados.

¡ATENCIÓN! No modifique el vehículo por su cuenta. Si necesita algún accesorio, contacte con su proveedor para que un técnico autorizado realice la instalación.

¡ATENCIÓN! Agregar accesorios a su vehículo puede modificar ciertas características, tales como el tamaño, peso total o centro de gravedad. Considere los cambios que puedan perjudicar en el rendimiento.

¡ATENCIÓN! No cambie la configuración del asiento. Contacte con su proveedor en caso de necesitar cualquier ajuste o modificación.

¡ATENCIÓN! No recambie ninguna parte del vehículo, como el asiento, por productos de otras características. Por su seguridad, use únicamente elementos homologados y proporcionados por un proveedor autorizado.

¡ATENCIÓN! No retire el cojín propio del asiento del vehículo, ni añada ningún otro cojín, almohada o relleno. Esto podría provocar una posición de asiento inestable y que aumente la probabilidad de caerse del vehículo.

¡ATENCIÓN! Tenga especial cuidado a la hora de usar oxígeno en las proximidades de los circuitos eléctricos y en los materiales con combustible. Contacte con su proveedor de oxígeno para más información sobre el uso seguro del mismo.

¡ATENCIÓN! No cambie los parámetros del controlador. Contacte con su servicio técnico para comprobar que los parámetros del controlador son los correctos cada seis a doce meses. Contacte con el servicio técnico si detecta alguna alteración en la forma de maniobrar de su vehículo.

¡ATENCIÓN! No use su vehículo en modo 'sin tracción' sin la supervisión adecuada.

¡ATENCIÓN! Para evitar la pérdida de control, no ponga nunca el vehículo en modo 'sin tracción' en pendientes ascendentes o descendentes.

¡ATENCIÓN! Si va a detener su vehículo durante un considerable período de tiempo, considere apagarlo. Esto evitará movimientos inesperados e involuntarios del mismo.

¡ATENCIÓN! Evite el uso de accesorios que puedan interferir en el control de la maneta del acelerador, para evitar movimientos inesperados o involuntarios del vehículo.

¡ATENCIÓN! Durante la conducción, mantenga tanto usted, como la ropa y otros objetos, una distancia con las ruedas. No permita tampoco el arrastre de objetos bajo el vehículo. Las ropas y objetos holgados pueden ser atrapados por las ruedas o engranajes.

¡ATENCIÓN! ¡Peligro de estrangulación! Asegúrese de que ropa, cordones, colgantes y otras joyas, así como bolsos y accesorios similares a bordo NO sean atrapados en torno a los posabrazos o a la maneta del acelerador.

¡ATENCIÓN! No conecte ningún dispositivo al sistema eléctrico ni use las baterías para activar cualquier otro elemento ajeno al vehículo.

¡ATENCIÓN! Tire siempre del conector a la hora de desconectar el cable para prevenir daños. No tire directamente de los cables eléctricos.

¡ATENCIÓN! Mantenga los conectores de los cargadores limpios y libres de humedad para prevenir lesiones personales o daños en el sistema eléctrico. Compruebe si los terminales y los cables presentan holguras o están desgastados, y si es así, contacte con su servicio técnico para ser reemplazados de inmediato.

¡ATENCIÓN! Compruebe con frecuencia los componentes eléctricos por si existen señales de corrosión y reemplácelos en tal caso.

¡ATENCIÓN! Asegure la correcta posición de las baterías durante el transporte del vehículo. Éstas

deben mantenerse en posición vertical, y las tapas protectoras deben aislar los terminales de la batería. No transporte el vehículo ni las baterías junto con cualquier componente inflamable.

¡ATENCIÓN! No manipule las baterías sin la supervisión de un técnico autorizado. Las baterías, terminales y accesorios relacionados contienen componentes de plomo que pueden ser peligrosos. Las baterías del vehículo son pesadas. Todo aquel que levante las baterías debe usar técnicas adecuadas para ello.

¡ATENCIÓN! No intente NUNCA recargar las baterías conectando cables directamente a los terminales de la batería.

¡ATENCIÓN! NO intente recargar las baterías y operar el vehículo al mismo tiempo.

¡ATENCIÓN! Use siempre dos baterías del mismo tipo, composición química y amperios-hora (Ah). Siga las especificaciones proporcionadas en el presente manual de usuario en cuanto al tipo y la capacidad de la batería.

¡ATENCIÓN! No combine una batería nueva con una antigua, es decir, reemplace siempre ambas baterías al mismo tiempo.

¡ATENCIÓN! En el vehículo solo deben usarse las baterías con etiqueta CFR173.159. Las baterías de recambio deben obtenerse directamente de proveedores autorizados para asegurar la compatibilidad y el buen funcionamiento.

¡ATENCIÓN! Evite la congelación de las baterías. Para los usuarios que habiten en lugares a bajas temperaturas, es esencial guardar el vehículo en un lugar adecuado. No cargue nunca una batería congelada. Cargar una batería congelada puede provocar el deterioro de la misma.

¡ATENCIÓN! No retire o sustituya los fusibles del circuito de la batería. En caso de encontrar uno dañado, contacte con un servicio técnico autorizado.

¡ATENCIÓN! No opere el vehículo con las baterías agotadas o con poca carga, podría agotarse la batería antes de llegar a su destino.

¡ATENCIÓN! A la hora de tomar una curva o realizar un giro, reduzca la velocidad, no realice maniobras bruscas y mantenga el centro de gravedad estable. Para prevenir una caída lateral, evite apoyar su peso en la dirección contraria al giro.

¡ATENCIÓN! Durante su trayecto por pendientes y desniveles, conduzca con las ruedas perpendiculares a la pendiente. Las ruedas frontales deben estar en contacto con el suelo en todo momento. Para reducir la posibilidad de caída, no ponga primero un lado o rueda del vehículo en la pendiente o desnivel.

¡ATENCIÓN! No conduzca sobre superficies o pendientes potencialmente peligrosas tales como áreas cubiertas de nieve, hojas mojadas o hierba cortada.

¡ATENCIÓN! Durante el ascenso por una pendiente, intente mantener en movimiento su vehículo. Si es necesario parar, reinicie la marcha lentamente y después acelere con precaución.

¡ATENCIÓN! Durante el descenso por una pendiente, mantenga la mínima velocidad posible. Si el descenso es más rápido de lo deseado, libere la maneta del acelerador para detener el vehículo. Seguidamente accione ligeramente la maneta del acelerador para controlar la velocidad durante el descenso.

¡ATENCIÓN! Los ángulos de inclinación máximos recomendados (mirar especificaciones) han sido comprobados en un entorno estable. La capacidad de su vehículo para desplazarse cuesta arriba se ve afectada por su peso, velocidad y el ángulo con el que afronta la pendiente, entre otros factores.

¡ATENCIÓN! Conduzca marcha atrás únicamente sobre terreno llano. Circule a una velocidad baja y uniforme. Detenga el vehículo y asegúrese de que su camino esté libre de obstáculos. Para prevenir un posible vuelco, evite descender pendientes marcha atrás.

¡ATENCIÓN! Para evitar un posible vuelco, no afronte pendientes u obstáculos con el respaldo del asiento reclinado.

¡ATENCIÓN! Para evitar una sobrecarga en el vehículo y/o un posible vuelco, no cargue el vehículo o llene el cesto con un peso superior a 7kg.

¡ATENCIÓN! Evite cambiar de posición o cualquier movimiento que pueda alterar el centro de gravedad cuando se siente en el vehículo. Esto puede provocar el vuelco del vehículo.

¡ATENCIÓN! Un descenso de nivel (de altura pequeña de aprox. 5 cm) en el tramo final de una pendiente puede bloquear las ruedas delanteras y provocar un vuelco hacia adelante.

¡ATENCIÓN! No se estire ni se apoye en los laterales si necesita trasladar su peso a los lados o levantarse del asiento.

¡ATENCIÓN! No se estire nunca ni se incline si para ello debe moverse hacia adelante en su asiento. Manténgase siempre sentado y en contacto con el asiento.

¡ATENCIÓN! No intente nunca coger un objeto del suelo inclinándose hacia adelante o hacia los lados mientras se sienta en el vehículo.

¡ATENCIÓN! No se estire nunca ni se incline por encima del respaldo de su asiento. Esto puede tanto dañar el respaldo como provocar una caída.

¡ATENCIÓN! No use los posabrazos para cargar peso. Tal uso puede hacer que el vehículo vuelque causando lesiones y/o daños tanto en el vehículo como en el usuario

¡ATENCIÓN! No ponga todo su peso en un único lado de la plataforma de su vehículo, esto puede provocar que el vehículo vuelque.

¡ATENCIÓN! Incluso si con su vehículo es capaz de desenvolverse frente a grandes obstáculos, se recomienda no afrontar resaltos con una altura superior a 5 cm. Hacerlo puede causar inestabilidad en su vehículo. Conducir sobre resaltos u obstáculos puede provocar caídas y lesiones severas. En caso de duda sobre si puede superar un obstáculo, **SOLICITE SIEMPRE AYUDA**. Considere sus habilidades y limitaciones en la conducción. Además, se recomienda quitar o cubrir los pequeños resaltos situados entre habitaciones e instalar una rampa a la entrada o salida de las puertas.

¡ATENCIÓN! No intente rebasar un obstáculo cuando se encuentre en una pendiente.

¡ATENCIÓN! No intente conducir sobre terrenos desnivelados o superficies ablandadas.

¡ATENCIÓN! No rebase obstáculos sólo con una rueda.

¡ATENCIÓN! No conduzca sobre hierba muy crecida, ya que se puede enredar en los engranajes del vehículo.

¡ATENCIÓN! Evite conducir sobre superficies arenosas o de abundante gravilla.

¡ATENCIÓN! No use su vehículo sobre vías de tren, en sus proximidades o intersecciones.

¡ATENCIÓN! No conduzca su vehículo en la orilla de ríos, lagos o del océano. No use nunca su vehículo para atravesar pasos de agua.

¡ATENCIÓN! Si desconfía del pavimento de alguna superficie, evite dicho pavimento.

¡ATENCIÓN! No exponga su vehículo al fuego o a fuentes de calor elevado.

¡ATENCIÓN! Mantenga su vehículo en buenas condiciones, seco y limpio. No lleve nunca consigo el vehículo en duchas, bañeras, piscinas, saunas, o similar. Además, elementos como lluvia, nieve, sal, o humedad pueden dañar los componentes o hacer que ciertas piezas del vehículo se oxiden de forma prematura.

¡ATENCIÓN! Evite la exposición prolongada al calor o al frío, ya que puede afectar a la temperatura del tapizado o del resto de componentes del vehículo en condiciones extremas de calor o frío.

¡ATENCIÓN! No remolque su vehículo. Hacerlo podría superar el umbral de velocidad máxima, dando lugar a daños críticos en los componentes del vehículo.

¡ATENCIÓN! Se requiere especial cuidado al trasladar el vehículo sin pasajero por escaleras: retire el asiento, las baterías y cualquier accesorio antes de proceder. Use técnicas adecuadas de elevación junto con varios asistentes con la capacidad física requerida, y haga únicamente uso de componentes no extraíbles y sólidos. No eleve ni mueva su vehículo y asiento sujetando de cualquiera de las partes extraíbles, que incluyen posabrazos, cojines y respaldo del asiento o piezas de la carrocería.

¡ATENCIÓN! Al utilizar alguna plataforma de elevación, asegúrese de que el vehículo esté apagado, así como de que no se encuentre en modo ‘sin tracción’ y NO se suba al mismo.

¡ATENCIÓN! No use nunca su vehículo para afrontar escaleras o bordillos.

¡ATENCIÓN! No se siente en su vehículo cuando éste sea transportado por otro vehículo.

¡ATENCIÓN! Incorporarse o retirarse del vehículo tiene sus riesgos. Requiere buen equilibrio y agilidad. Sea consciente de que existe un momento en el que el asiento no está debajo suyo.

¡ATENCIÓN! Apague siempre el vehículo para incorporarse al mismo de forma segura. En caso de no hacerlo, es posible que mueva por accidente la maneta del acelerador y arranque el vehículo. Asegúrese de que el bloqueo del motor esté activado. Esto mantendrá estático el vehículo durante su incorporación. A la hora de incorporarse, mueva su vehículo de forma que tenga el asiento lo más cerca posible de usted, y sitúese lo más atrás posible apoyándose en el respaldo. Esto reducirá el riesgo de que pueda salirse del asiento y caerse.

¡ATENCIÓN! No transporte nunca el vehículo en el asiento delantero de un vehículo, éste podría por inercia desplazarse e interferir con el conductor.

¡ATENCIÓN! Asegúrese de que el vehículo no pueda volcar o desplazarse accidentalmente durante el transporte del mismo.

4. CONOCIENDO SU VEHÍCULO

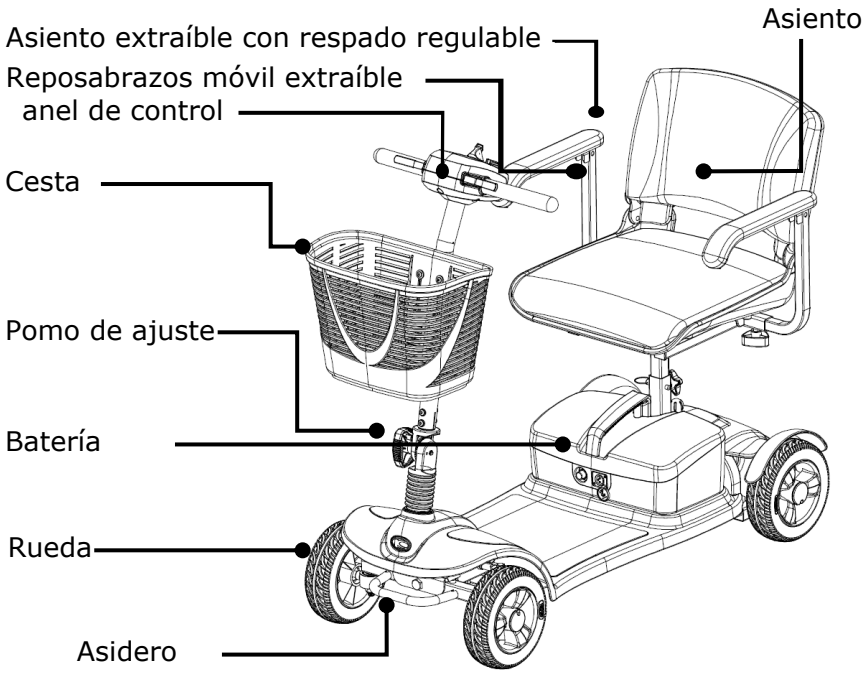

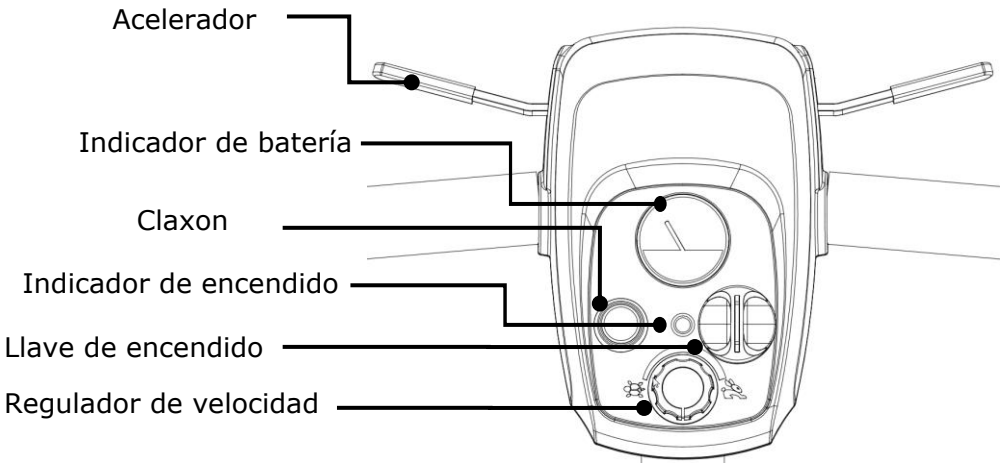

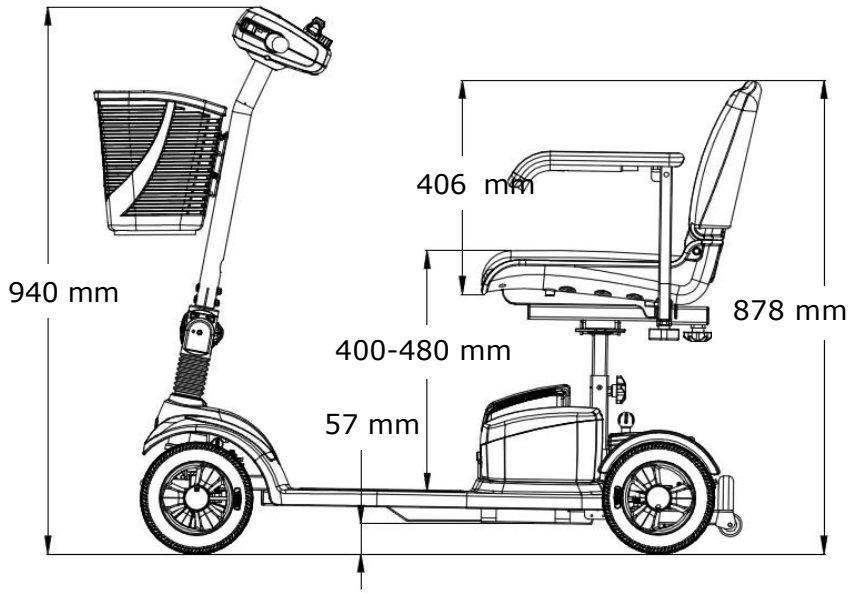
406 mm
940 mm
878 mm
400-480 mm
57 mm

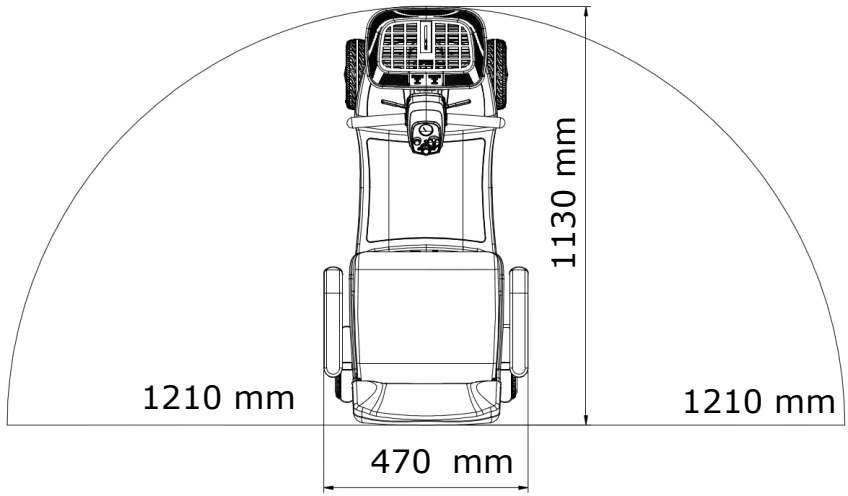
1130 mm
1210 mm
1210 mm
470 mm

5. ESPECIFICACIONES DEL PRODUCTO

Modelo	**EQ10DB(UK)**
Capacidad de carga	125kg
Alto	940 mm
Largo	1020 mm
Ancho	470 mm
Distancia a suelo	57 mm
Peso (sin/con baterías)	34/42 kg
Transmisión	Tracción trasera con diferencial
Batería	12 V × 12 Ah × 2uds
Cargador	Externo
	Voltaje de entrada: 100-240 V
	Voltaje de salida: 24 V
	Corriente de salida: 2A
Rueda delantera	7.5X2.35(in), neumático PU
Rueda trasera	7.5X2.35(in), neumático PU
Sistema de transmisión	Transaxle
Sistema de freno	Freno electromagnético
Pendiente máxima	8 grados (ver sección 8.6)
Autonomía	>16km *1
Velocidad máxima	
Hacia adelante	6.4 km/h
Hacia atrás	3.0 km/h
Radio de giro	1210 mm
Peso máximo por pieza sección delantera	14 kg
Dimensiones sección delantera	850× 440× 400(mm)

***1. Autonomía dependiente de: peso, carga, superficie, pendiente, recorrida y estadoo de la batería.**

6. TRANSPORTANDO EL VEHÍCULO

1. Lea cuidadosamente la información de seguridad expuesta en la sección 3.

2. EMPUJANDO EL VEHÍUCULO

Para empujar el vehículo, sitúe la palanca del modo de tracción en modo **'tracción'**. La palanca del modo de tracción se encuentra en la parte trasera del vehíuclo, bajo el asiento.

WARNING!

Cuando la palanca se encuentre en modo 'sin tracción':

- *El vehículo debe estar en una superficie plana y estacionario*.
- *No se siente en el vehículo.*

Para empujar el vehículo:

Modo 'sin tracción': (Motor no engranado)

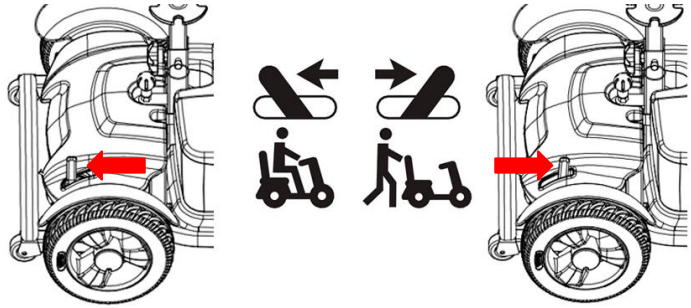

1. Apague el vehículo y extraiga la llave.
2. Empuje la palanca hacia adelante hasta la posición límite (ver diagrama).
3. Empuje el vehíuculo hasta la posición deseada.
4. Empuje la palanca hacia atrás hasta la posición límite. Motor engranado de nuevo.

=Modo 'tracción': (Motor engranado)

1. Apague siempre el vehículo antes de empujarlo.
2. No empuje el vehículo muy rápdido. Si supera la velocidad establecida en el controlador, el freno electro-magnético se activará automáticamente.

***Depués** de cualquier ajuste, revisión o reparación y **antes** de su uso, asegúrese de que todos los elementos están correctamente ajustados.*

6.1 Componentes

El vehíuculo se puede descomponer en 5 grupos principales: el asiento, la sección delantera, la cesta, el sitema de baterías y la sección trasera.

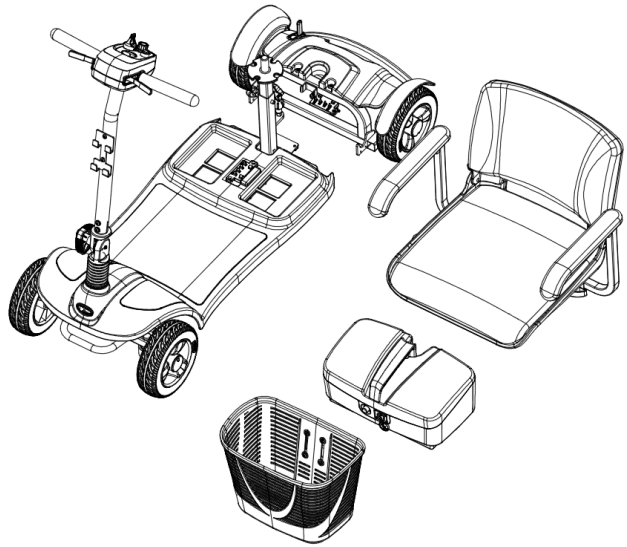

1. Sitúe el vehículo en un área en la que pueda manipular los componentes con comodidad. Puede que necesite ayuda para mover alguno de ellos.

2. Vea el apartado Especificaciones para concretar el peso de cada componente.

3. No se necesitan herramientas para montar y desmontar el vehículo. Desmonte siempre el vehículo en una superficie limpia, seca y nivelada, y lo suficientemente amplia para trabajar con comodidad. Tenga en cuenta que los componentes desmontados ocuparán un espacio mayor que el vehículo ensamblado.

Levantar peso por encima de su capacidad física puede provocar daños o lesiones.

Pida ayuda cuando sea necesario al desmontar el vehículo.

6.2 Para desmontar componentes:

1. Ponga la llave de encendido en posición “OFF”.
2. Ponga la palanca del 'modo de traccion' en modo 'tracción'.
3. Extraiga el pack de baterías del vehíuclo (ver figura).

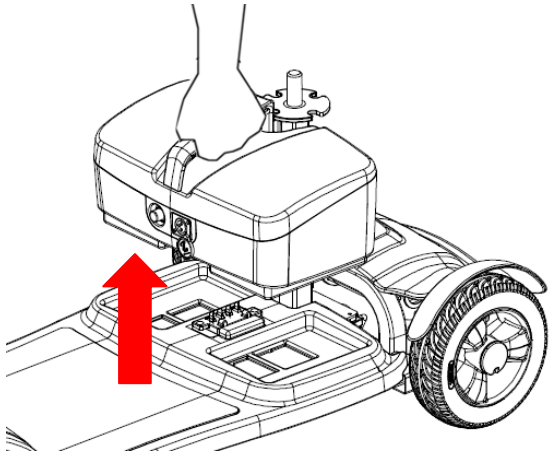

4. Tire hacia arriba del pomo de fijación para liberar la sección trasera de la delantera. (Ver figura)

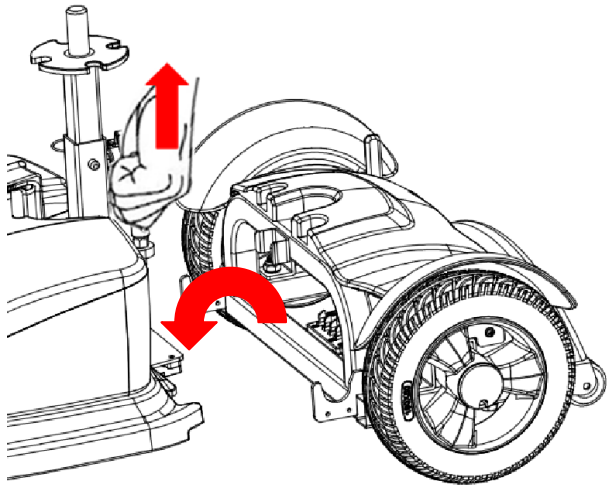

6.3 ENSAMBLAJE

Nota: Levante el tubo del asiento antes de montar la sección trasera.

1. Ponga la palanca de tracción en modo 'tracción' .
2. Eleve la sección trasera. Sitúe los soportes de la sección delantera sobre los soportes de la sección trasera (ver figura).

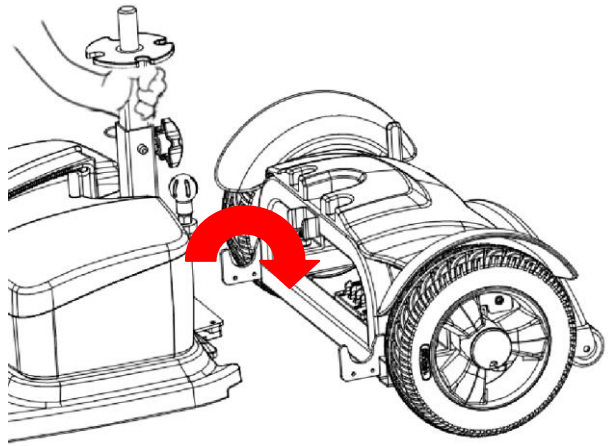

Asegúrese del que el pomo de fijación está completamente engranado a la sección trasera de forma que no se mueva.

3. Asegúrese de que las secciónes delantera y trasera están completamente alineadas.
4. Instale el pack de baterías en el vehículo. (Ver figura)

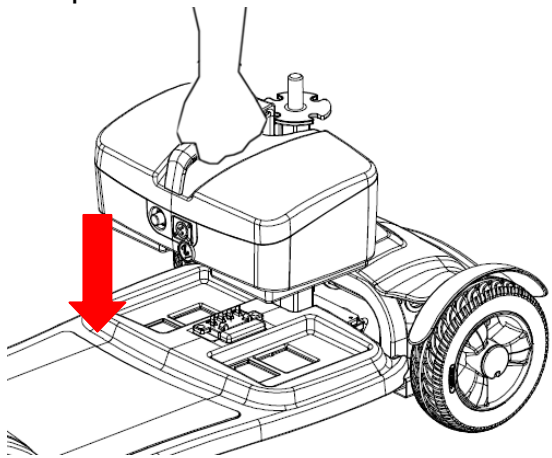

5. Fije el asiento en el soporte del asiento y enrosque el pomo de fijación.
6. Ponga la llave de encendido en modo “ON”.
   Asegúrese de que el vehículo funcina correctamente.

⚠ Asegúrese de ensamblar correctamente todos los elementos.

⚠ Desconecte el vehículo de la toma de carga, ponga la llave de encendido en modo off y extraiga la llave antes de desmontar cualquier componente.

⚠ Asegúrese de la sección trasera y delantera están correctamente alineadas previa utilización del vehículo.

7.AJUSTANDOELVEHÍCULO

En el siguiente apartado se explica cómo ajustar su vehículo para su máxima seguridad y confort.

7.1 ROTACIÓN DEL ASIENTO PARA ENTRAR Y SALIR DEL VEHÍCULO

1. Tire hacia arriba de la palanca que se encuentra bajo el asiento para desbloquear la rotación .
2. Siéntese y repita la operación anterior para colocar el asiento en la dirección de la marcha. Suelte la palanca para bloquear la rotación.

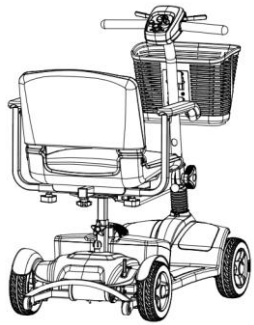

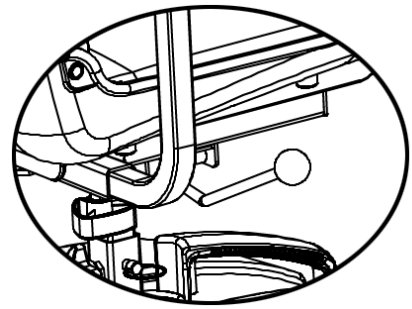

⚠ *Asegúrese de que el asiento se encuentra correctamente bloqueado de forma que no se mueva en ninguna dirección antes de inciar la marcha.*

7.2 AJUSTE DEL ÁNGULO DEL MANILLAR

Ajuste siempre el ángulo del manillar de forma que pueda alcanzarlo con facilidad y en todo momento. Para ajustar el ángulo del manillar siga los siguentes pasos.

1. Afloje el tornillo de ajuste con pomo ergonómico girándolo en sentido antihorario. Ajuste el ángulo del manillar.

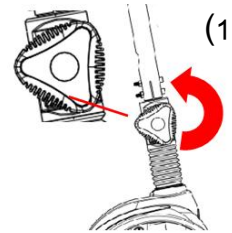

2. Fije el manillar apretando el tornillo en sentido horario.

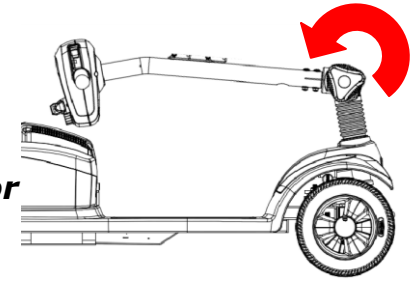

Peligro de accidente por manillar mal ajustado:
Asegúrese de que el manillar está completamente fijo empujándolo suavemente hacia adelante y hacia atrás y observando que no se mueva.

7.3 GIRANDO EL ASIENTO

Tire de la palanca bajo el asiento para desbloquear la rotación. El asiento tiene 4 posiciones de rotación. Después de ajustar el asiento en la posición deseada, libere la palanca para fijar de nuevo el asiento.

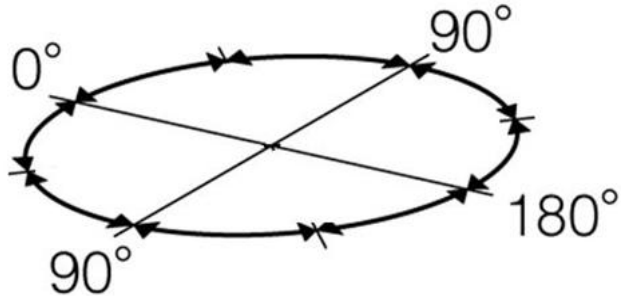

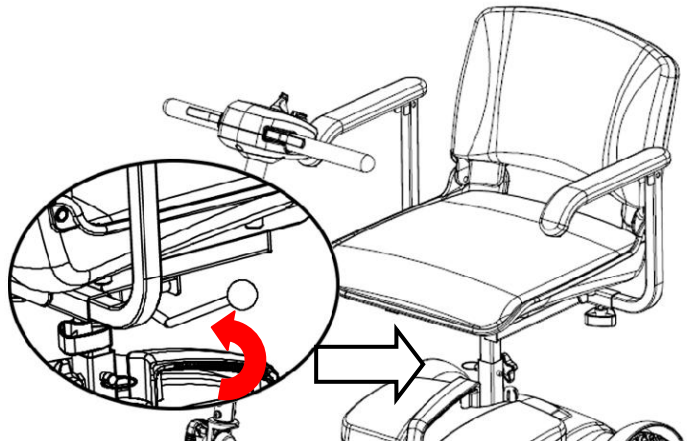

Riesgo de accidente debido a una incorrecta fijación del asiento:

Sitúe siempre el asiento hacia adelante a la hora de conducir.

Si el asiento no se encuentra en posición de conducción, el riesgo de vuelco aumenta.

Antes de girar el asiento, asegúrese de que el vehículo se encuentra en una superficie plana y estable.

UTILIZACIÓN

8. UTILIZACIÓN DEL VEHÍCULO

Siga siempre las indicaciones del apartado "Información General de Seguridad":

Antes de conducir, ajuste la distancia del manillar y del asiento a su posición óptima de conducción.

WARNING! *Cada vehículo es diferente. Tómese su tiempo para acostumbrarse a los controles de su vehículo antes de conducir.*

WARNING! Tenga en cuenta que aprender a conducir su vehículo con seguridad conlleva tiempo y práctica.

WARNING! *Los anti-vuelcos reducen el riesgo de volcar hacia atrás el vehículo, lo cual puede suponer un riesgo para su salud.*

Siga los siguientes consejos para viajar con seguridad:

1. Ajuste la velocidad de conducción según la situación en la que se encuentre.
2. Reduzca la velocidad cuando conduzca en las siguientes situaciones:
   - Curvas cerradas
   - Zonas estrechas
   - Rampas
   - Pendientes
   - Zonas peligrosas
3. Aprenda a controlar su vehículo en una zona despejada.
4. Conduzca siempre con ambas manos en el manillar.
5. Mantenga los pies dentro del reposa piés del vehículo.

6. Compruebe antes de encender el vehículo:

Compruebe que el vehículo se encuentra en modo 'tracción'	Compruebe que la palanca del modo de tracción está en la posición inferior
El asiento está fijo en la posición deseada	Compruebe que no se mueve al empujar hacia adelante o hacia atrás
¿Están cargadas las baterías?	Compruebe el indicador de batería
¿Funcionan los frenos?	Conduzca lentamente y frene
¿Se encuentran las ruedas en buen estado?	Compruebe visualmente el estado de las ruedas

8.1 ENCENDIDO ON/OFF

El interruptor se encuentra en el lado derecho del panel.
Introduzca la llave en la ranura y gírela a la posición ON para encender el vehículo.
Gírela a la posición OFF para apagar el vehículo.

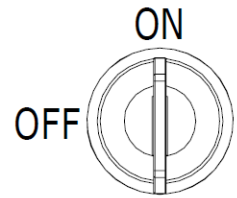

8.2 AJUSTANDO LA VELOCIDAD

Ajuste la velocidad de conducción a través del regulador de velocidad para ajustarla a la situación en la que se encuentre.
Conduzca a velocidades reducidas hasta controlar el vehículo con soltura y confianza.

1. Regulador de velocidad:
   a. Se encuentra en el centro del panel de control.

b. Le permite ajustar la velocidad entre el mínimo y el máximo (mínimo)=tortuga, máximo=liebre).

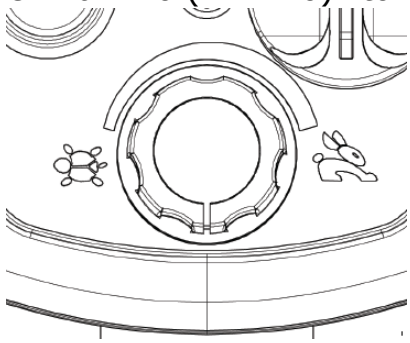

Velocidad de diseño:

c. Los valores de velocidad de diseño se han testado en ambientes controlados, y pueden variar en función de las condiciones exteriores.

8.3 CONDUCIENDO HACIA ADELANTE Y HACIA ATRÁS

Sujete firmemente el manillar y con ambas manos.
Use los dedos índice y corazón de cada mano para controlar la maneta del acelerador.

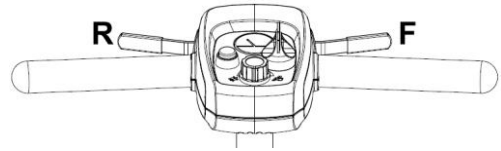

F (derecha)=
hacia adelante

R (izquierda)=
hacia atrás

Para frenar, independientemente del sentido de la marcha, liebere la maneta del acelerador.

No accione ambos lados de la maneta del acelerador simultáneamente.

8.4 PROTECCIÓN DE SOBRECARGA

La protección de sobrecarga apaga el vehículo cuando éste se ve sometido a una sobrecarga el ctrica, al intentar ascender una pendiente elevada o un obstáculo.

Ante una sobrecarga del motor, ocurre lo siguiente:
• Se reduce la velocidad y se detiene el vehículo.
• El sistema de protección apaga el vehículo.
Para solucionar esta situación:
Apague el vehículo y espere unos minutos a que el motor se enfríe.

Pulse el boton de reseteo situado en la caja de la batería ver diagrama .

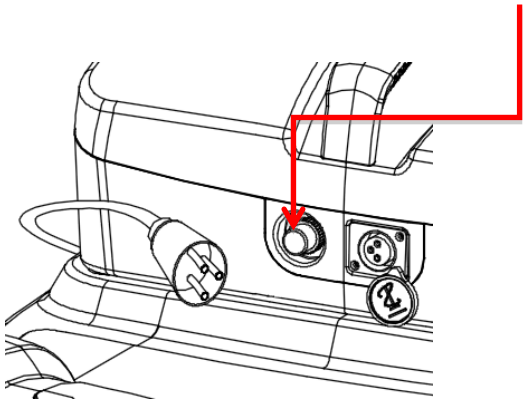

Encienda el vehículo y avance hacia atrás para evitar el obstáculo.

8.5 CLAXON

Pulse el botón de claxon.
El claxon sonará hasta que suelte el botón.

8.6 CONDUCCIÓN EN PENDIENTES

RIESGO DE VUELCO!

Reduzca la velocidad cuando afronte una pendiente. Incline su cuerpo hacia adelante para evitar volcar hacia atrás al ascender por una pendiente. Compruebe la pendiente máxima del vehículo en el apartado 'Especificaciones' y el estado de la superficie. Superficies con hielo, agua o restos de vegetación pueden hacer resbalar al vehículo, suponiendo un riesgo para su salud).

Evite detener la marcha en medio de una pendiente. Si tiene que detenerse, acelere suavemente y aumente la velocidad progresivamente.

Evite inclinar el cuerpo hacia atrás.

Incline el cuerpo hacia adelante para aumentar la estabilidad.

NOTA: Ángulo de inclinación máxima= 8 grados !

9. BATERÍA Y RECARGA

	Líquidos corrosivos en el interior de la batería.
	Riesgo de explosión!
	Peligro de electrocución!
	No utilice baterías con diferente capacidad (amperios hora).
	Mantenga herramientas u otros objetos metálicos alejados de los terminales de la batería. Peligro de cortocircuito
	Material inflamable contenido en la batería. No exponer fuentes de calor, como chispas o el fuego. No transportar con material inflamable.
	Concate con su distribuidor autorizado para la retirada de las baterías.

Las baterías nuevas deben cargarse completamente (durante 24 horas aproximadamente) antes de usarse por primera vez.

Cargue siempre las baterías nuevas completamente antes de usarlas.
Como norma general, recargue las baterías cuando no use el vehículo para alargar la vida de las mismas.

El tiempo autonomía normal de las baterías varía entre 8 y 12 horas, dependiendo del uso y estado de las mismas. El uso prolongado en pendientes y la conducción agresiva reducen la autonomía del vehículo.

9.1 INDICADOR DE BATERÍA

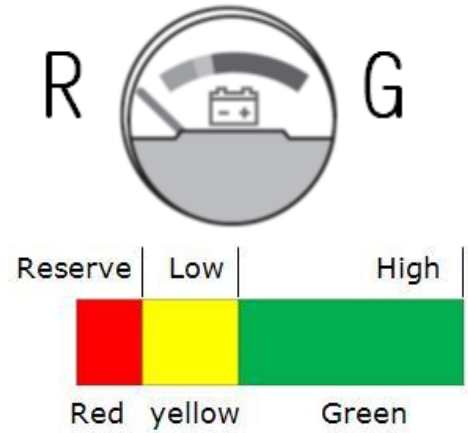

Cuando se enciende el vehículo, el indicador de batería indicará el rojo, amarillo o verde en función del nivel de carga de la misma.
El color verde indica una carga completa de la batería mientras que el color rojo indica un nivel de carga reducido.
El nivel de carga indicado por la batería puede variar dependiendo del tiempo y el tipo de conducción.
Aceleraciones bruscas y repetidas o el uso intensivo sobre pendientes consumen la batería mas rápidamente.

Si el vehículo se encuentra sometido a una carga elevada, al acelerar bruscamente o afrontar una pendiente, el indicador de batería se moverá a la zona roja. Esto no indica el nivel real de batería.

Después de la utilización, pasado un tiempo, el indicador de batería puede situarse en la zona verde a pesar de que la batería no esté cargada.

Si el indicador de batería está en la zona roja al final de la utilización del vehículo, éste se debe cargar inmediatamente. De lo contrario, se pueden producir daños en la batería.

9.2 RECARGA DE LAS BATERÍAS

Es muy importante que respete la secuencia de conexión y desconexión de la batería. Asegúrese de seguir los pasos mostrados a continuación.

1. Ponga la llave de encendido en posición ”OFF”.

2. Conecte el cable del cargador a la toma de corriente.

3. Abra la tapa de la toma de carga del vehículo e introduzca el conector del cable de carga.

4. El indicador LED del cargador se iluminará en rojo al principio de la carga. El tiempo de recarga es de 8-12 horas, dependiendo del estado de la batería y la temperatura exterior.

5. El indicador LED rojo se volverá verde cuando la carga se haya completado.

6. Desenchufe el cable de la toma de corriente y el conector del vehículo.

CAUTION No utilice el sistema para recargar cualquier otro dispositivo.

CAUTION Para evitar el riesgo de electrocución, la toma de corriente debe estar conectada a tierra.

CAUTION No utilice cables alargadores para conectar el cargador del vehículo.

Paso 1. Sitúe el vehículo cerca de una toma de carga.

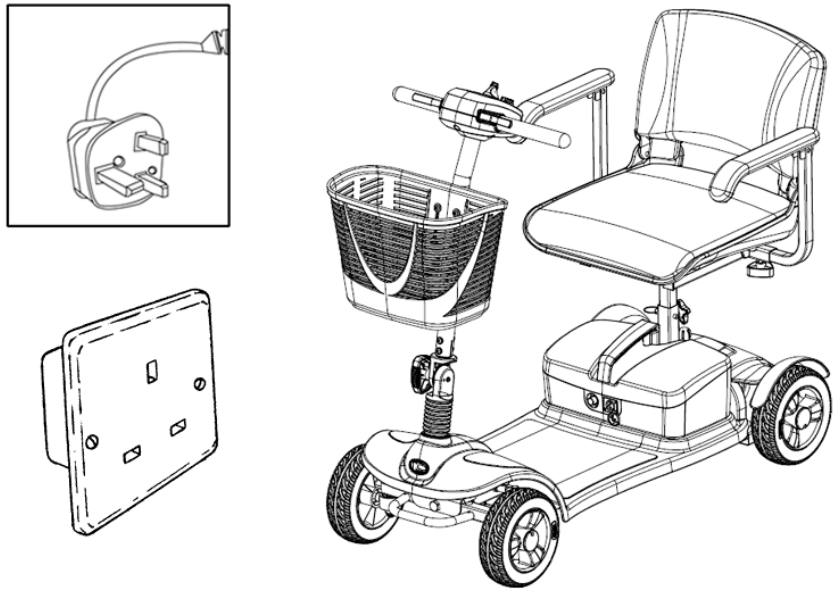

Paso 2. Apague el vehículo y retire la llave.

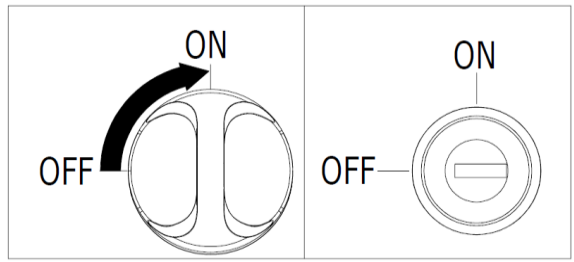

Paso 3. Asegúrese de que la palanca del modo de tracción está en la posición inferior (modo de tracción).

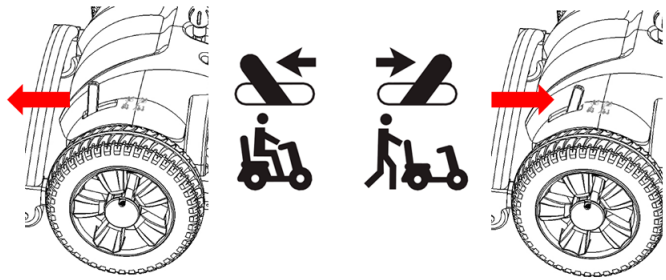

Paso 4. Conecte el terminal de salida del cargador a la toma de entrada del vehículo, situada en el centro de la batería.

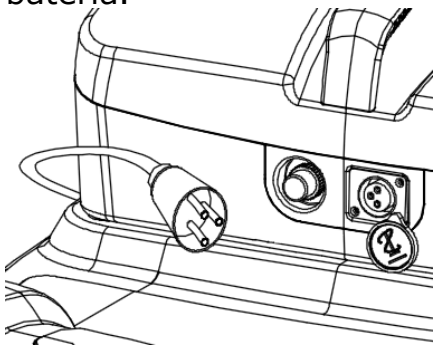

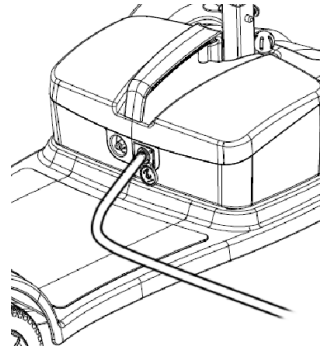

Paso 5. Conecte el terminal de entrada del cargador a una toma de corriente (AC100-240V, 50 to 60 Hz) y cargue la batería. (Nota: No hay interruptor en el cargador de la batería).

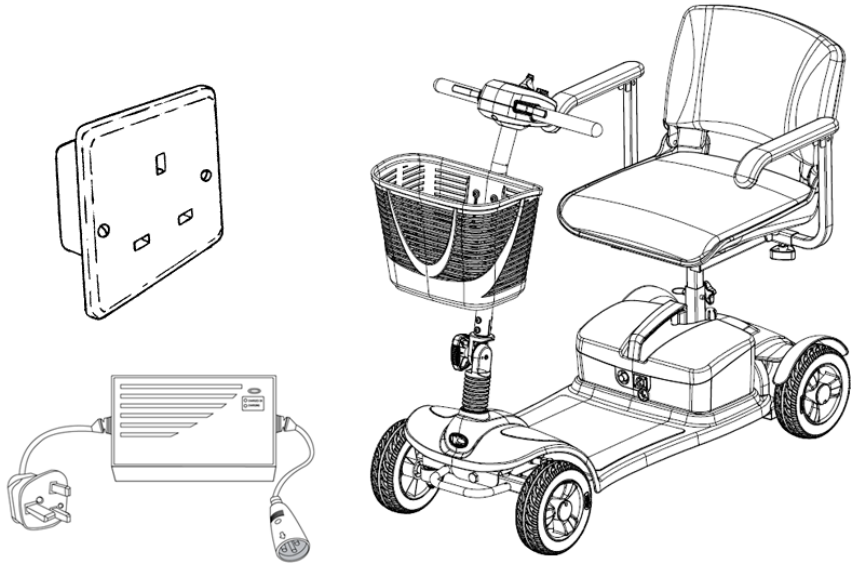

Indicadores LED del cargador y su significado:
LED-> Color-> Significado
1 --- Rojo --- carga en proceso
2 --- Verde --- carga completa

9.3 DESPUÉS DE LA RECARGA

(1) Retire el terminal de salida del cargador de la toma de carga de la batería.

(2) Retire la toma de entrada del cargador de la toma de corriente (enchufe).

9.4 CÓDIGO DE FALLOS

Código luminoso	Causa posible	Solución
1	La batería está descargada o hay una mala conexión el la misma.	Compruebe las conexiones de la batería. Si éstas están bien, pruebe a cargar la batería
2	Mala conexión al motor.	Compruebe las conexiones entre motor y controlador.
3	El motor tiene un cortocircuito a la batería.	Contacte con su distribuidor.
4	No usado.	
5	No usado.	

6	El cotrolador está siendo bloqueado.	Compruebe el conector de carga. Desconecte el cargador del vehículo.
7	Fallo en la maneta de aceleración.	Asegúrese de que la maneta de aceleración está en la posición central al encender el vehículo.
8	Fallo en el controlador.	Compruebe el estado de las conexiones.
9	Conexión fallida en el freno de estacionamiento	Compruebe el freno de estacionamiento y las conexiones del motor y la batería.
10	Sobrevoltage en el controlador.	Compruebe las conexiones de la batería. Suele deberse a una mala conexión.

Si el vehículo muestra cualquiera de los códigos anteriores, contacte con un distribuidor Kymco Healthcare autorizado!

10. Interferencia Electromagnética (IEM)

En el siguiente capítulo se aportará información básica acerca de las Interferencias Electromagnéticas (IEM), sus causas y efectos en los vehículos y cómo evitarlas.
Los siguientes elementos pueden producir una Interferencia Electromangnética en su vehículo eléctrico: estaciones de radio, repetidores de televisión o radio, dispositivos inalámbricos y teléfonos móviles. Una IEM puede producir un encendido o apagado súbito del vehículo, ineficacia de los controles o movimientos aleatorios. Además del riesgo de accidente que esto supone, una IEM puede dañar permantentemente el sistema de control. Todos los vehículos han superado un test de inmunidad de 20 V/m (unidad de medida de fuerza electromagnética), lo que significa que son inmunes a las interferencias electromagnéticas estándar.

La mayoría de los campos electromagnéticos pueden evitarse fácilmente, pero hay algunos que no. Para saber más sobre IEMs, lea el siguiente apartado:

- **La IEM se produce por tres causas principalmente:**

1. Dispositivos portátiles de radio (con antena).
   Por ejemplo, los emisores de radio de coches de policía o bomberos, así como teléfonos móviles y walkie-talkies pueden producir IEMs.

Nota:

- Las ondas electromagnéticas que producen la interferencia se producen en su mayoría cuando el dispositivo está encendido o durante el uso.

2. Coches de policía, bomberos, ambulancias y taxis suelen estar equipados con dispositivos de radio de media distancia.
3. Sistemas de comunicación profesional como repetidores de televisión y radio son ejemplos de emisores de radio de larga distancia.

Nota:

- Emisores de radio portátiles, ordenadores portátiles, dispositivos de televisión o música, así como otros dispositivos electrónicos pueden provocar IEMs.

- **Efectos de la IEM en su vehículo eléctrico**

La probabilidad de Interferencia Electromagnética es mayor en las proximidades de antenas o repetidores de radio o televisión, así como cuando el usuario porta dispositivos de radio portátiles.

Una IEM puede producir daños en el controlador del vehículo, así como comportamiento impredecible del mismo.

Para evitar los peligros asociados a una IEM, siga las siguientes indicaciones:

Nota:

- Su vehículo puede verse afectado por equipos o dispositivos emisores de ondas electromagnéticas, como repetidores de televisión o radio, dispositivos inalámbricos de comunicación o teléfonos móviles. Para evitar IEMs, siga las siguientes indicaciones:

1. No utilice transmisores de radio portátiles, teléfonos móviles u otros dispositivos inalámbricos. Mantenga apagados dichos dispositivos cuando el vehículo esté encendido.

2. Manténgase alejado de repetidores de radio/TV.

3. Por su seguridad, apague el vehículo si detecta un comportamiento irregular del mismo.

4. Los componentes no homologados por Kymco Healthcare pueden provocar IEMs (es difícil estimar el efecto de una IEM en su vehículo).

By KWANG YANG Motor Co., Ltd.
First Edition, OCT. 2014
All rights reserved. Any reproduction or
unauthorized use without the written permission of
KWANG YANG Motor Co., Ltd.
is strictly prohibited.
T300-EQ10DA-A1

Date printed:Oct.2014

KYMCO Movilidad España y Portugal
C/ Santa Ana, 14 – Pol. Ind. Barrondo
48450 Etxebarri (Vizcaya) - ESPAÑA
Tel：+34 944263833
E-mail: atencioncliente@ecm00.com

KYMCO Healthcare UK Limited
30 North Road, Bridgend Industrial Estate
Bridgend CF31 3TP, UNITED KINGDOM
Tel：+44(0)1656 645755
FAX：+44(0)1656 661983
E-mail：sales@kymcohealthcare.co.uk
Web site：www.kymcohealthcare.com

KWANG YANG MOTOR CO., LTD
No. 35 Wan Hsing Street, San Min District
Kaohsiung, 804, Taiwan, Republic of ROC
Telephone：+886-7-3822526