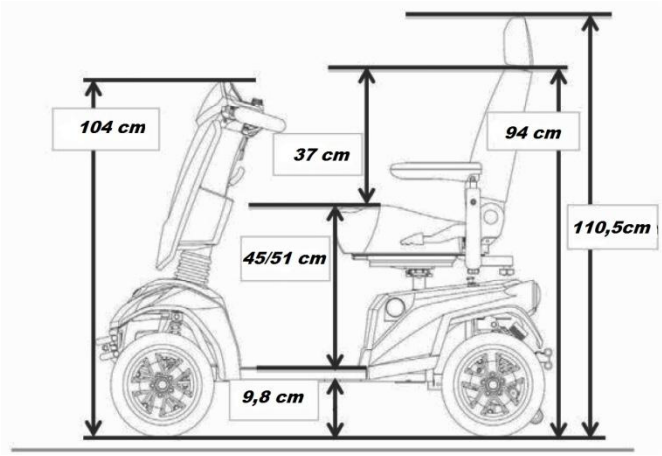

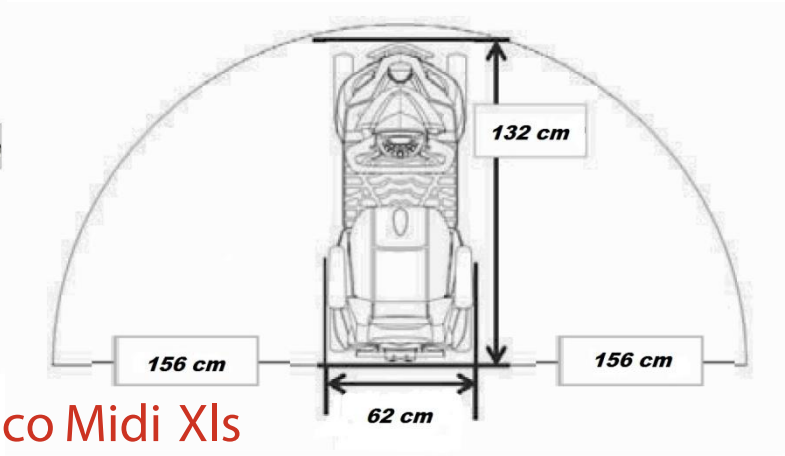

Kymco Midi Xls

Especificaciones técnicas

Anchura total	62cm	Peso máximo de usuario	160Kg
Longitud total	132cm	Peso total (Incl. Baterías)	102kg
Altura total	110,5cm	Peso baterías 14kg*2	28Kg
Altura asiento suelo vehículo	45/51cm	Peso parte más pesada	Kg
Velocidad	12,8km/h	Radio de giro	156cm
Batería	50ah AGM	Pendiente máxima	10°
Luces	Si	Distancia al suelo	9,8cm
Autonomía media*	40Km	Tamaño de ruedas	25,5cm
Potencia Motor	550 w	Tipo de Rueda	Neumática

*Autonomía calculada bajo condiciones de ensayo. El peso del usuario, el terreno, el uso y las condiciones meteorológicas pueden afectar a su rendimiento.

Ortopedia Silvio, S.L.
C/ Royo 5-7 - Zaragoza 50006 - Tel. +34 976 225 883
www.ortopediasilvio.com // silvio@ortopediasilvio.com